Korba sklápěče S1–
návod k obsluze a údržbě

(Originální návod N16-041-0)

Porgest, a.s.

Telefon: +420 556 770 170

E-mail: porgest@porgest.cz
WWW: www.porgest.cz

Ulice: Slovanská 38
Město: Nový Jičín
PSČ: 741 01

IČO: 26844508
DIČ: CZ26844508

Obsah

1. ÚVOD 3
2. POSTUP PŘI SKLÁPĚNÍ A SPOUŠTĚNÍ KORBY A REZERVY 4
2.1 Spuštění hydraulického čerpadla – PTO [1] 4
2.2 Otevírání zadního čela [2] 4
2.2.1 Otevírání zadního čela mechanicky 4
2.3 Manipulace s korbou [3] 5
2.3.1 Zvedání korby 5
2.3.2 Spouštění korby 5
3. PLÁN KONTROLY STAVU A ÚDRŽBY 6
3.1 Před každým pracovním úkonem 6
3.2 Před každou jízdou 6
3.3 Jednou za týden 6
3.4 Jednou za měsíc 7
3.5 Jednou za půl rok 8
3.6 Jednou za rok 8
3.7 V korozně aktivním prostředí 8
4. BEZPEČNOSTNÍ NAŘÍZENÍ 9
4.1 Práce pod zvednutou korbou [7] 9
4.2 Hydraulický systém 9
4.2.1 Vlastnosti a provozní podmínky 9
4.2.2 Schéma zapojení sklápěcího válce 9
4.3 Rizika při provozu 10
4.3.1 Zakázáno 10
4.3.2 Upozornění: 10
5. ŘĚŠENÍ SERVISU A REKLAMACÍ 11
5.1 Kontaktní osoba pro objednání náhradních dílů: 11
5.2 Kontaktní osoba pro hlášení reklamací: 11
5.3 Plán záruční prohlídky: 11
5.3.1 Hydraulický systém 11
5.3.2 Pneumaticky ovládané prvky 11
5.3.3 Mechanické komponenty 11
5.3.4 Záznam o kontrole 12

1. ÚVOD

Sklápěcí korba je určená na převoz různých druhů materiálů s možností jednostranného sklápění. To je zabezpečeno hydraulickým systémem ovládaným z kabiny řidiče. Zapojení hydraulického systému s popisem jednotlivých komponent je součástí tohoto návodu.

Provedení korby je uzpůsobeno k přepravě materiálů:

- sypkých (štěrk, hlína, písek)
- kusových na paletách i volně ložených

Rozložení hmotnosti na jednotlivé nápravy u připraveného sklápěče a maximální přepravní objem.

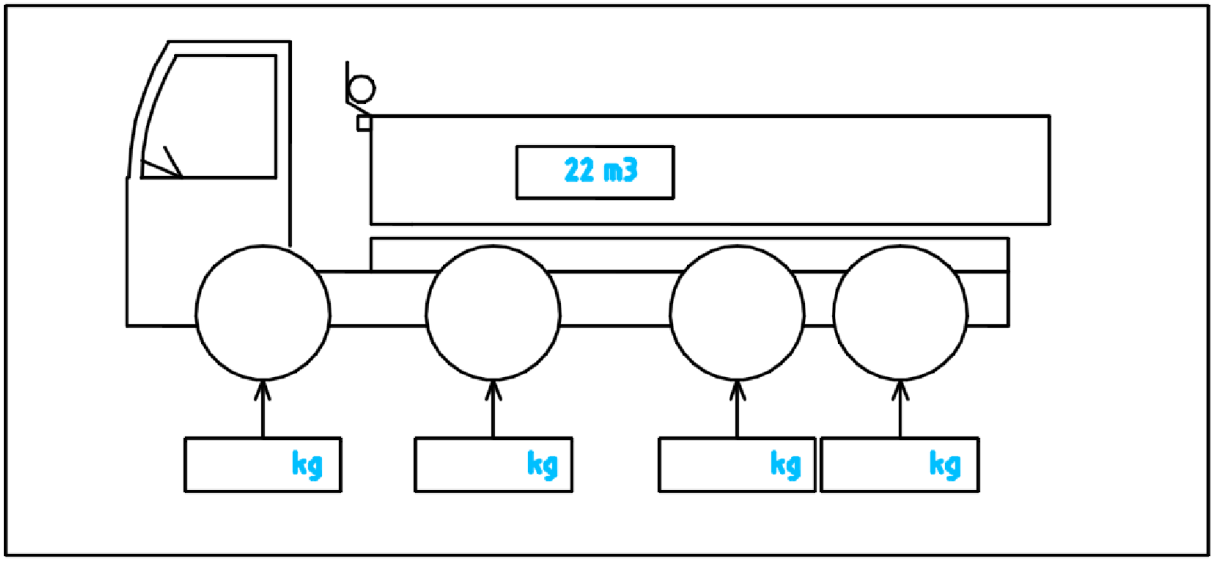

Řidič je zodpovědný za dodržování předpisů a legislativy při provozu sklápěče.

2. POSTUP PŘI SKLÁPĚNÍ A SPOUŠTĚNÍ KORBY A REZERVY

2.1 Spuštění hydraulického čerpadla – PTO [1]

Motor musí mít volnoběžné otáčky. Zapínání a vypínání čerpadla provést při sešlápnutém pedálu spojky. Ke spuštění slouží vypínač s aretací, označený symbolem , umístěný v kabině řidiče. Po zapnutí čerpadla se rozsvítí žlutá kontrolka v kapličce přístrojů nebo zobrazí zpráva na informační obrazovku.

2.2 Otevírání zadního čela [2]

2.2.1 Otevírání zadního čela mechanicky

Během sklápění korby je čelo automaticky pomocí kloubového mechanizmu a lan nejdříve vyzvednuto ze zajišťovacích háků a následně odklápěno. Je nutno vizuálně zkontrolovat, zda v okamžiku zvedání korby dochází k uvolňování zadního čela, tj. vytáhnutí ze zajišťovacích háků. Po spuštění korby je nutno vizuálně zkontrolovat opětovné dosednutí čela v zajišťovacích hácích.

2.3 Manipulace s korbou [3]

2.3.1 Zvedání korby

Zvedání korby je zabezpečované pákou na ovládači umístěnou vedle sedadla řidiče. Po dobu zdvihání ložné plochy je nutné držet páku ovládání zdvihu v horní poloze, označenou symbolem .
Po dosažení koncové polohy sklápění koncový spínač automaticky vypne hydraulický okruh.

2.3.2 Spouštění korby

Spouštění korby do klidové polohy se pomocí páky ovládání zdvihu, označenou symbolem , která se přesune do dolní aretované polohy, přepne hydraulický okruh a korba se vrátí do neutrální klidové polohy. Po vrácení ložné plochy do klidové polohy vypneme hydraulické čerpadlo. Vůz je dodán s ochranou kabiny ROPS vyrobenou firmou Kobit Jičín, umístěnou za kabinou řidiče. Držák náhradního kola je jeho součástí.

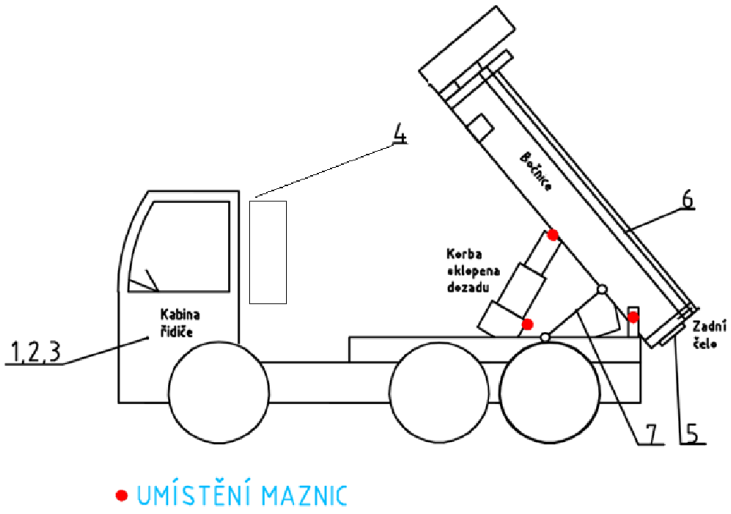

Pozice k obrázku jsou popsány v textu s označením v hranaté závorce (např. [1]).

3. PLÁN KONTROLY STAVU A ÚDRŽBY

V hydraulické soustavě je použitý hydraulický olej vhodný pro klimatické podmínky Střední Evropy typ: HM32.

Poznámka:

V chladnějších oblastech nahradit typem HM22 až HM15 v oblastech sibiřské zimy (do -10 C).
V teplejších oblastech nahradit typem HM46 až 68 v oblastech středního východu (40 - 50 C) Na promazání používat grafitovou vazelínu.

3.1 Před každým pracovním úkonem

Kontrola stavu hydraulického systému (únik oleje, poškození hadic). Očistit omezovač zdvihu od bahna a nečistot.

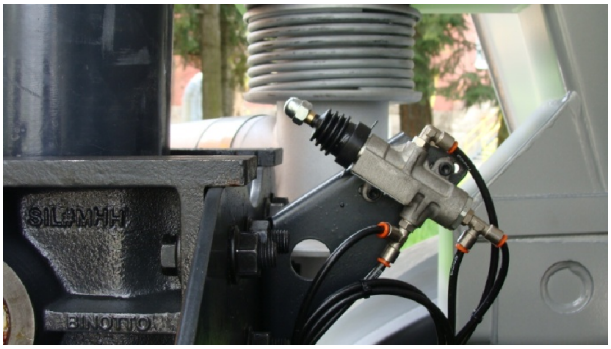

3.2 Před každou jízdou

Vykonat vizuální kontrolu těsnosti hydraulického systému. Zkontrolovat zda nedošlo k deformaci nebo uvolnění dílů na korbě, rámu, pružinách, sklápěcích osách. Kontrolovat tlak v pneumatikách.

3.3 Jednou za týden

Všechny maznice na nástavbě a na hydraulickém systému je nutné promazat.

Promazávat maznice kulových opěrných bodů pro přichycení korby umístěné ze spodu (pokud jsou použity), maznice na kulovém ložisku sklápěcího válce umístěném na dně ložné plochy, pohyblivé části omezovače zdvihu a spínací kolík pneumatického ventilu na omezovači zdvihu, který je umístěn pod gumovou krytkou.

Je nezbytné pravidelně očistit a namazat grafitovou vazelínou obvod na konci nejširšího výsuvného pístu sklápěcího válce ve 100 mm šíři při vysunutém válci.

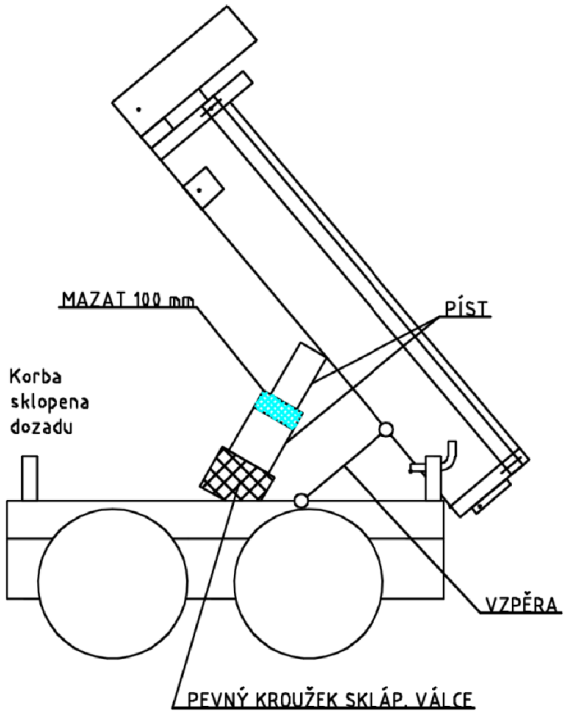

3.4 Jednou za měsíc

Zkontrolovat stav hydraulického oleje na olejoznaku, který je umístěný na olejové nádrži za kabinou řidiče. Seřídit mechanizmus odjištění zadního čela. Kontrola dotažení matic a šroubů.

3.5 Jednou za půl rok

Provést důkladné mytí celého sklápěče a současnou údržbu podle podkapitol 3.1 a 3.2 a 3.3 a 3.4.

3.6 Jednou za rok

Připravený sklápěč podle podkapitoly 3.5 předat k prohlídce do smluvního servisu.

3.7 V korozně aktivním prostředí

Vždy v případě použití sklápěče v korozně agresivním prostředí nebo převozu korozně agresivních látek (hnojiva, odpady) je nezbytné následně provést důkladné umytí korby a sklápěcího válce, ošetřit narušená místa a provést údržbu podle bodu 3.3.

Upozornění: Pro umývání dílů vyžadujících mazání nelze použít tlakové mytí. Správná péče vede k výraznému zvýšení životnosti a bezpečnosti sklápěče.

4. BEZPEČNOSTNÍ NAŘÍZENÍ

4.1 Práce pod zvednutou korbou [7]

V případě nutných oprav pod zdvihnutou korbou je potřebné zajistit ji pomocí vzpěry, která je umístěná na dně ložné plochy.

4.2 Hydraulický systém

4.2.1 Vlastnosti a provozní podmínky

Maximální povolené otáčky motoru při spuštěném PTO jsou elektronicky omezeny výrobcem nákladního automobilu. Při překročení maximálních otáček motoru dojde k automatickému vypnutí PTO, aby nedošlo k jeho poškození. Pro rozvod tlaku k jednotlivým komponentám je použit vícesekční rozvaděč. Každá jeho sekce je vybavena přetlakovým ventilem, který chrání komponenty dané větev hydraulického okruhu před přetížením tlakem. Je přísně zakázáno měnit cokoli v hydraulickém systému. V případě potřeby zásahu vždy kontaktujte výrobce.

4.2.2 Schéma zapojení sklápěcího válce

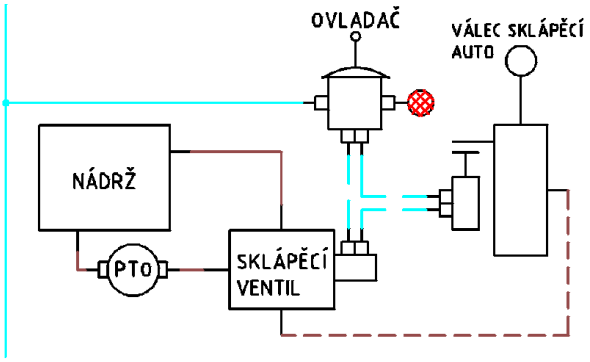

5.2.2 A- S mechanicky otvíratelným zadním čelem

4.3 Rizika při provozu

4.3.1 Zakázáno

· přetěžovat

· měnit něco v hydraulickém systému anebo v nastavení tlaku

· měnit nastavení koncových poloh sklápění

· sklápět na nerovném anebo nepevném povrchu

· stát a pracovat pod zdvihajícím se sklápěčem

· při zvednuté nástavbě není povoleno posouvat podvozkem

Neposkytujeme žádnou záruku na škody, ke kterým došlo vlivem užívání a údržby v nesouladu s tímto návodem.

4.3.2 Upozornění:

Před sklopením korby musí mít obsluha zajištěna výhled na průběh sklápění a přesvědčit se, že se nikdo nenachází v pracovním prostoru sklápěče (ani v případě převrácení).

Pokud je to nutné z důvodu uvolnění nákladu z korby, potom je možné se zvednutou korbou pomalu popojet o 2-3 metry, ale nesmí se přitom s vozidlem rychle rozjet a prudce brzdit.

Při sklápění musí být podklad, na kterém stojí vozidlo stabilní a vozidlo musí být pevně na zemi ve všech směrech.

Pozor na nestabilitu vozidla vlivem nalepení, namrznutí či nerovnoměrného rozložení nákladu.

Rizika použití při sklápění na svahu:

Pokud je korba sklápěna proti svahu, je snížen sklopný úhel a nemusí dojít k vyprázdnění korby.

Pokud je korba sklápěna po svahu, je zvýšen sklopný úhel a hrozí možnost převržení sklápěče, toto riziko lze snížit pouze částečným zvednutím korby.

Nedoporučujeme sklápět na svahu nebo nerovném terénu a neneseme žádnou zodpovědnost za případné škody na zdraví zúčastněných osob a majetku.

5. ŘĚŠENÍ SERVISU A REKLAMACÍ

5.1 Kontaktní osoba pro objednání náhradních dílů:

Lukáš Horák, 724 375 233

5.2 Kontaktní osoba pro hlášení reklamací:

Jaromír Hýkel, 724 375 234

5.3 Plán záruční prohlídky:

5.3.1 Hydraulický systém

Kontrola zapojení hydraulického systému podle 4.2.2.

Kontrola stavu a těsnosti jednotlivých komponent hydraulického systému a případná výměna.

Kontrola hydraulického oleje a případná výměna podle 3.

Vyzkoušení funkčnosti všech prvků závislých na hydraulickém systému a případné seřízení.

5.3.2 Pneumaticky ovládané prvky

Kontrola zapojení pneumaticky ovládaných prvků podle 4.2.2.

Kontrola stavu a těsnosti jednotlivých pneumatických komponent a případná výměna.

Vyzkoušení funkčnosti pneumaticky ovládaných prvků nástavby a případná seřízení.

5.3.3 Mechanické komponenty

Zkontrolovat další provozuschopnost:

Upínacích prvků podvozku, rámu a korby.

Čtyř opěrných bodů a zajišťovacích čepů pro korbu, správné vypodložení patek podlahy korby s rámem vozu.

Uložení a zajištění bočnic, zadního čela.

Stav pružin, řetězů a závěsných ok pro manipulaci s korbou.

Držáku rezervy.

5.3.4 Záznam o kontrole

Datum kontroly	Popis závady	Kontrolu provedl	Závadu odstranil